JPF CARBURE

E-mail : contact@jpf-carbure.com
Téléphone : +33 (0)4 72 48 40 07

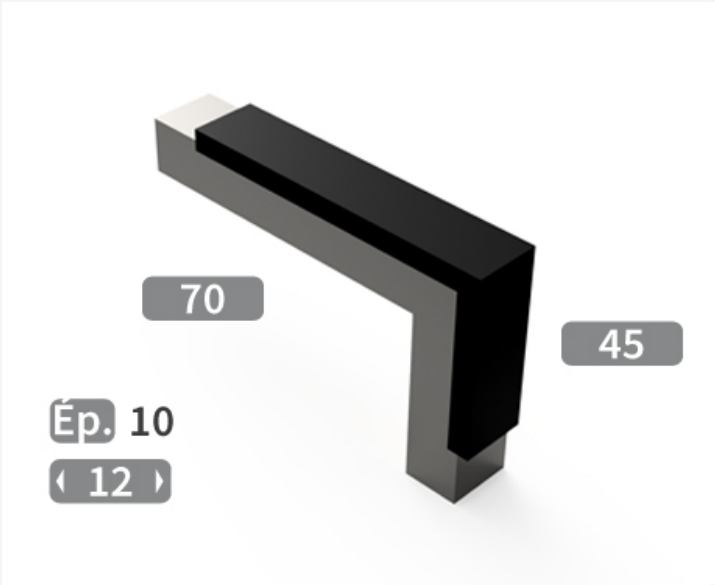

CS7045

Marque/Genre Toutes marques

Longueur 70 mm

Largeur 12 mm

Épaisseur 10 mm

Poids 0,500 kg

Cornière avec plaquettes carbure 70 x 45 x 12 mm.